Rinnai

新製品ニュース　2007.9

リンナイビルトインコンロ

全バーナーに温度センサーを搭載。充実機能でおいしさをサポート。

シールドパッキン

バーナーリングとガラストップの間にシールドパッキンを挟み込み、さらにガラストップの下にもシールドパッキンを装着。器具内部への煮こぼれの浸入をダブルでシャットアウトします。

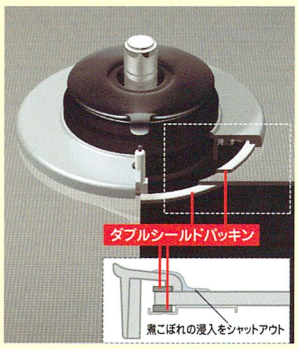

ガラストップ
ブラック
操作パネル
シルバー

［ワイド幅 75cmタイプ］ **RB71AS1RVL**（品名コード：52-8737）
オープン価格

ガラストップ
ブラック
操作パネル
ブラック

［ワイド幅 75cmタイプ］ **RB71AS1RBL**（品名コード：52-8729）
オープン価格

快適 ECO LIFE ウィズガス

室内でガス機器をお使いの際には、換気に十分ご注意ください。

料理がますます楽しくなる多彩な新機能。

耐熱セラミックガラス

トッププレートは、ドイツ・ショット社製耐熱セラミックガラスを採用。熱や衝撃に強く、軽い汚れはサッとひと拭きするだけとお手入れも簡単です。

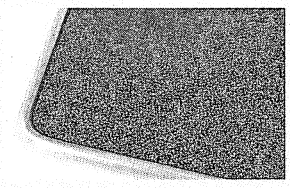

SCHOTT CERAN®

CERANRはショット日本(株)の登録商標です。

新外炎バーナー

省エネ性に優れたバーナーだから、効率よくガス代、調理時間をカット。

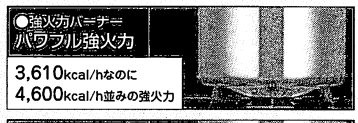

全バーナーに温度センサーを搭載。"おいしい"は安心から生まれる。

あげルック®

鍋底の温度を感知し、油の温度が約250℃になると自動消火します。

焦げつき消火機能

鍋の焦げつきを初期段階で感知し自動消火。
煮込み料理などで、じっくりトロ火にかける際にも安心です。

揚げ物温度調節機能

揚げる材料に応じて、お好みの温度に設定すれば、火加減を自動調節。油の温度変化を抑えて、カラッと美味しく仕上がります。

立消え安全装置

風や煮こぼれなどで火が消えると自動的にガスを止めます。

湯わかし機能

沸騰後に、自動で5分間保温し、消火します。

炊飯機能

お米の旨みを引き立てる、ガスならではの炊き上がり。「ごはん」「おかゆ」の2つのモードを選択できます。

消し忘れ消火機能

万一消し忘れた場合、全コンロバーナーで約2時間後、グリルは最大約19分で自動消火します。

グリル過熱防止機能

グリル庫内の温度が異常に上がると、自動で消火します。

コンロもグリルも『省エネ基準』達成！

◎このチラシに掲載の商品はすべて下記の数値で達成しています。

	目標年度	省エネ基準達成率	エネルギー消費効率
コンロ部 区分名F	2006年度	100%	55.6%
グリル部 区分名I	2008年度	105%	275Wh

◎コンロ部仕様

型式		RB71AS1RVL RB71AS1RBL
外形寸法/高さ×幅×奥行 cm		26.9×59.6×53.8
質量 kg		18.5
ガス接続		15A(1/2B)鋼管又は金属可とう管
使用電源		単1アルカリ乾電池×2(DC3V)
ガス消費量 kW (kcal/h)	強火力バーナー	4.20(3,610)
	標準バーナー	2.97(2,550)
	小バーナー	1.27(1,090)
	グリル	1.69(1,450)
	全点火時	9.45(8,130)
点火方式		プッシュ式、連続スパーク点火

◎外形寸法図

(単位:mm)

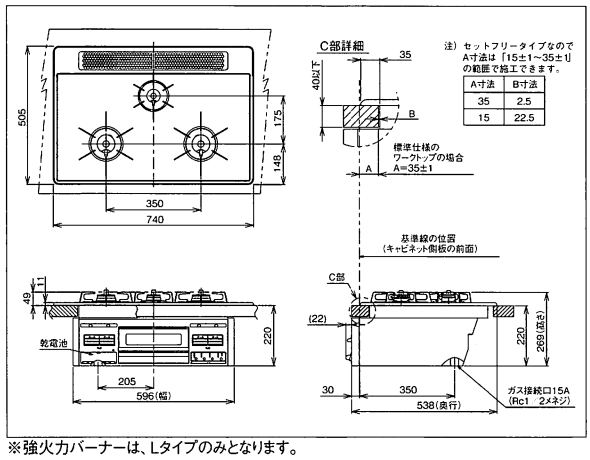

※強火力バーナーは、Lタイプのみとなります。

このカタログの掲載内容は、2007年9月現在のものです。

◎本カタログに掲載しております全商品の価格は、希望小売価格です。配送費、据付部材、据付工事費、使用済み商品の引取り費等は含まれておりません。
◎ガス消費量及び能力は、都市ガス13Aで表示していますが、ガス種により異なる場合があります。◎印刷物の為実際の商品と異なることがありますのでご了承ください。
◎製品の価格及びデザイン、仕様は改善のため、予告なく変更する場合があります。◎商標「あげルック®」は大阪ガス㈱の登録商標です。
◎本カタログ掲載の製品写真は、警告・注意シール表示を省略しているものがあります。

■商品についてのお問い合わせは最寄りの事業所へ

リンナイ株式会社 本社 〒454-0802 名古屋市中川区福住町2の26

リンナイお客様センター フリーダイヤル 0120-054-321

関東支社	☎03(3471)9047	中部支社	☎052(363)8001
東京支店	☎03(3471)9047	関西支社	☎06(6786)3601
北関東支店	☎048(667)4321	広島支店	☎082(277)5131
東関東支店	☎043(273)3360	高松支店	☎087(821)8055
南関東支店	☎045(320)3051	九州支社	☎092(281)3234
東北支社	☎022(238)8315		
札幌支店	☎011(281)2506		
新潟支店	☎025(247)6610	アール・ジー株式会社	☎03(6404)0283

'07-09.007B.C.